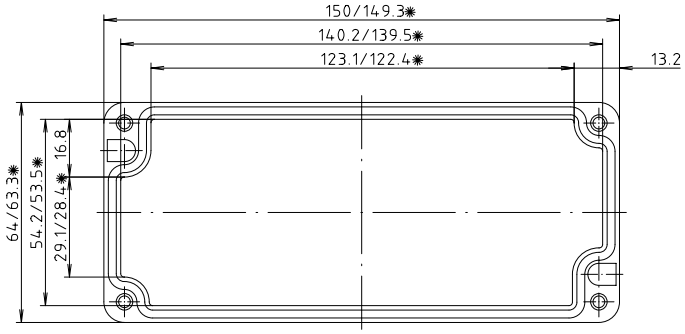

✱ = Mass durch Formkonizität nach unten verringert.
Freimass – Toleranz nach GTA 13/5 DIN 1688

Deckel

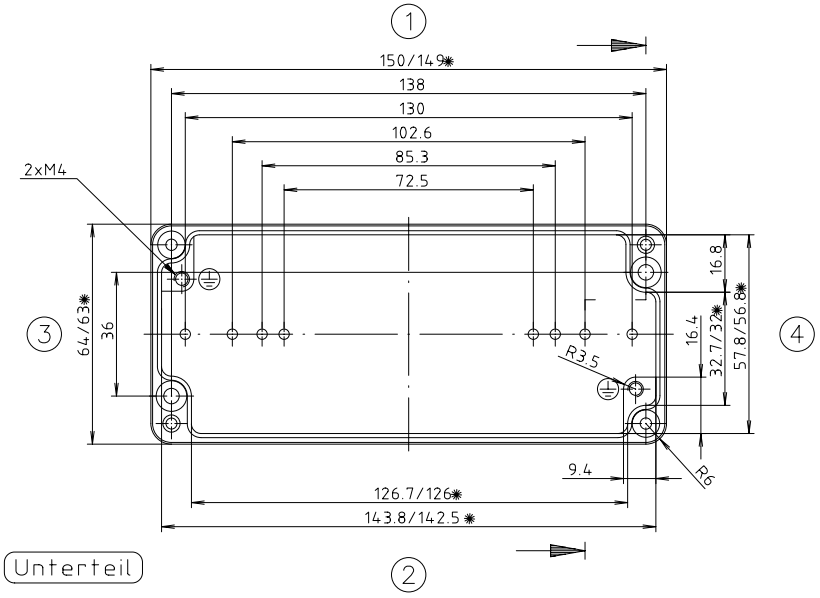

Unterteil

Zylinderschraube M4 x 20/7
ähnl. DIN EN ISO 1207

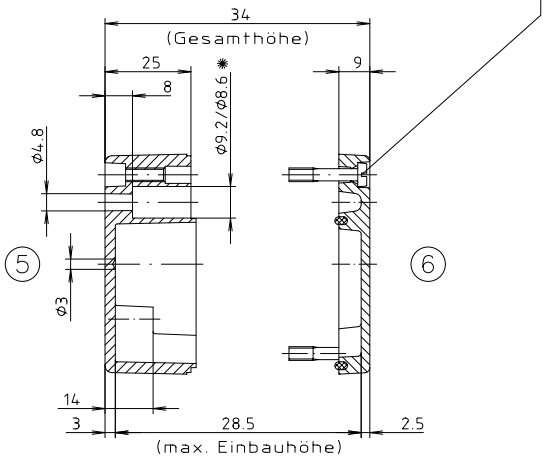

"Schutzvermerk nach DIN 34 beachten"

Konvertierung nicht zulässig!

Maßstab: 1:1

Zchn.Nr: 2K 103.003.03

Artikel: A103 / 01.061503
Katalogzeichnung

Ae.Nr:	Datum:
3795	01.02.07
3587	11.12.01

BOPLA
A Phoenix Mecano Company

DISK: 2 401 712
Datum: 27.04.99 HR